NEXOS 260-220
Para afrontar sus retos.

nexos.claas.com

La gama NEXOS.

NEXOS XL
Cabina

220	230	240	260
85 cv*	92 cv*	103 cv*	120 cv*

Plataforma

220	230	240
85 cv*	92 cv*	103 cv*

De 1.55m

NEXOS L
Cabina

220	230	240	260
85 cv*	92 cv*	103 cv*	120 cv*

Plataforma

220	230	240
85 cv*	92 cv*	103 cv*

De 1.45 m

NEXOS M
Cabina

220	230	240	260
85 cv*	92 cv*	103 cv*	120 cv*

De 1.25 m

NEXOS S
Cabina

220	230	240	260
85 cv*	92 cv*	103 cv*	120 cv*

De 1m

NEXOS LD
Plataforma

220	230	240
85 cv*	92 cv*	103 cv*

De 1.45m

NEXOS MD
Plataforma

220	230	240
85 cv*	92 cv*	103 cv*

De 1.25m

* Potencia máxima : ECE R120

Entorno del motor.

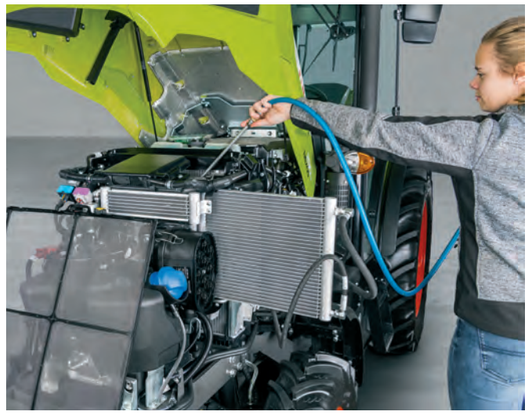

Mantenimiento diario fácil y sencillo.

Desde el 220 hasta el 260, los nuevos NEXOS están equipados con el nuevo motor FPT de 3,6 L. Un nuevo motor bajo un capó completamente nuevo. Un capó bajo para una mejor visibilidad alrededor del motor.

De 85 a 120 CV, este nuevo motor dispone de un completo sistema de emisión de gases de escape totalmente integrado bajo el capó. Conforme a la fase V, esta nueva generación NEXOS dispone ahora de un depósito AD-Blue de 10 l de capacidad integrado bajo el capó.

Depósito de combustible nuevo.

Con una capacidad de hasta 103 l, este nuevo depósito de combustible se encuentra ahora debajo de la cabina. Esta nueva posición del depósito de combustible proporciona al tractor la mejor estabilidad en condiciones accidentadas gracias al bajo centro de gravedad. De serie en toda la gama, hay disponible uno de 75 l.

Ventajas :

- Gran capacidad para largas jornadas, ideal para aplicaciones de pulverización.
- Centro de gravedad bajo, la mejor estabilidad sean cuales sean las condiciones
- Una protección metálica completa bajo el depósito de combustible, ¡sin riesgo de destruirlo!

Nuevo interruptor principal de la batería.

Nueva posición cerca de la entrada de la puerta para una mejor accesibilidad. Un diseño y una tecnología completamente nuevos para una mayor fiabilidad y ergonomía.

Hasta 2 memorias de motor.

Consiga un mayor confort con esta opción, fácil de cambiar y de configurar. De serie, toda la gama está equipada con 1 memoria de motor.

Tubo de escape vertical.

Totalmente integrado a la anchura del tractor, y en la alineación del pilar este tubo de escape nunca cambiará la visibilidad frontal.

Tubo de escape horizontal.

La mejor solución para el cultivo bajo, situado bajo el depósito de combustible, esta solución es la mejor para evitar dañar las ramas de los árboles. La protección de este tubo de escape evita el riesgo de romperlo.

Un tractor cómodo y versátil.

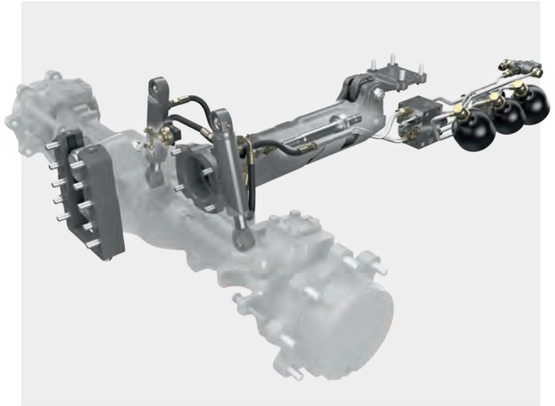

EJE delantero con suspensión PROACTIV

El alto nivel de confort del NEXOS se debe al diseño de la máquina: bajo centro de gravedad y una buena distribución del peso, ¡pero no sólo eso! El eje delantero suspendido PROACTIV es también un elemento importante para aumentar el confort.

Durante el transporte por ejemplo, el eje delantero suspendido compensará con seguridad las irregularidades de la carretera pero también compensará las fases de aceleración y frenado. Toda la inteligencia es desarrollada por CLAAS. La simplicidad proporciona un mantenimiento fácil.

¿Implemento acoplado a la parte delantera o lateral del tractor ?

Hay disponible una placa frontal con orificios para los implementos delanteros. Una solución sólida para reducir la longitud total. También es posible mezclar las aplicaciones con las placas laterales para una mayor eficiencia.

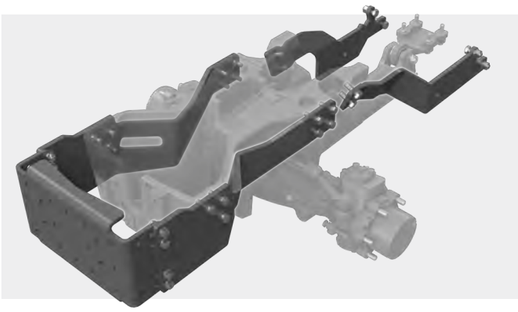

Placa frontal.

Una solución de fijación frontal para reducir la longitud total.

Portapesas delantero.

68 kg capaces de soportar hasta 200 kg de lastre adicional.

Elevador delantero.

Capacidad de elevación de 2,8 t totalmente integrada en el tractor para ofrecer la mejor maniobrabilidad.

Una NUEVA transmisión completa.

Todo nuevo, desde la transmisión hasta la palanca.

Esta nueva transmisión de 5 velocidades construida por AGRITALIA se instala en el NEXOS de 85 CV. Proporcionará al conductor más prestaciones y más comodidad gracias a muchas opciones. Una palanca corta y compacta cerca del asiento del conductor ofrecerá al conductor un alto nivel de comodidad.
En el lado izquierdo de esta palanca de cambios, el usuario del NEXOS tendrá la posibilidad de gestionar la función TWINSHIFT, dos powershift para aumentar la productividad. En la parte trasera de la palanca, hay un interruptor de embrague para cambiar fácilmente de marcha.

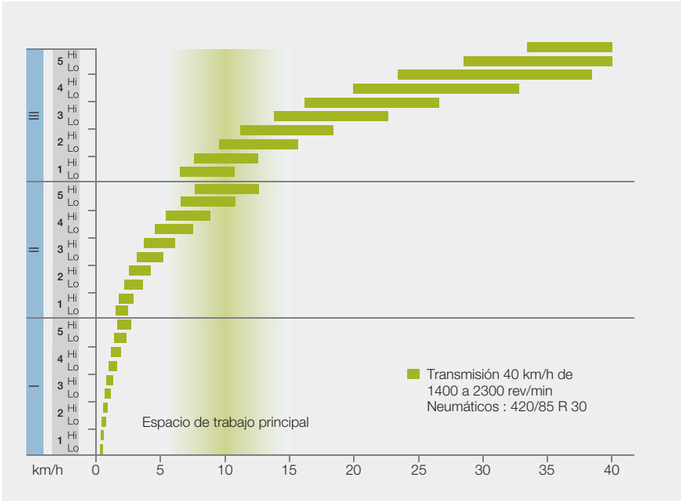

Una distribución perfecta de la velocidad.

Esta transmisión 30*15 con REVERSHIFT y TWINSHIFT tiene una distribución perfecta de la velocidad. ¡Con esta nueva transmisión, los NEXOS tienen de serie el 40 eco! 40kph a 1650 rpm para reducir una vez más el consumo de combustible y el nivel de ruido. De serie, los NEXOS tienen con esta transmisión la posibilidad de conducir a 500m/h para las aplicaciones a baja velocidad.

Eje trasero versátil y potente.

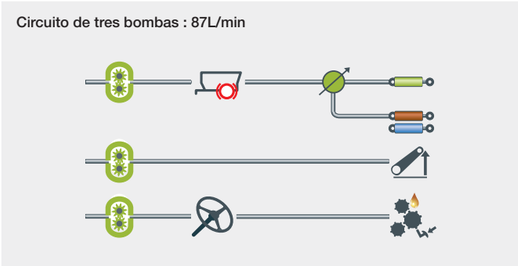

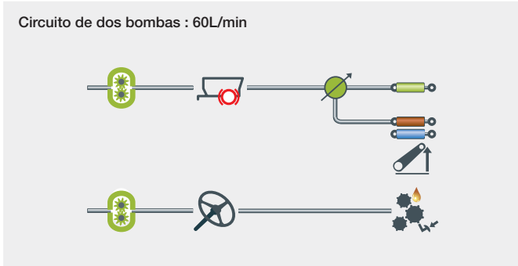

Dos sistemas hidráulicos de centro abierto para satisfacer todas las necesidades del cliente.

De serie, el circuito de dos bombas es la oferta más sencilla. Con las diferentes posibilidades de ajuste, este circuito puede dar respuesta a todas las aplicaciones. Para una mayor eficacia y rendimiento, está disponible el circuito de tres bombas. Una bomba dedicada al elevador trasero y otra para los distribuidores.

La mejor accesibilidad a los enganches traseros.

Con la orientación hacia el lado izquierdo del tractor, los enganches traseros son fáciles de manejar. Un claro código de colores enlaza con el mando de la cabina y proporciona al conductor una forma cómoda de manejar las funciones hidráulicas.

Acopladores montados en el centro.

Dispone de hasta 8 salidas en el centro del tractor con 1 retorno libre. Una buena accesibilidad y un código de colores claro aumentan la comodidad del conductor.

Una versión mecánica con todas las funcionalidades.

Aunque se trate de una versión simple, el NEXOS puede equiparse con un duplicador en los distribuidores. Una palanca puede gestionar 3 distribuidores, ¡eficacia y rendimiento!

El ELECTROPILOT CLAAS con REVERSHIFT.

Con distribuidores electro-hidráulicos el ELECTROPILOT puede ser instalado para manejar el distribuidor y el duplicador en la función F3-F4. En la parte superior de este ELECTROPILOT el conductor tiene la posibilidad de cambiar el sentido de la marcha gracias a la función de inversión.

Puesto de mando .

Versión para cabina.

Salpicadero a color.

Este salpicadero multifunción puede gestionar todas las funciones del tractor. El conductor lo utilizará para ajustar el sistema hidráulico, el elevador, el cat 4 o la transmisión. La interfaz sencilla de la página de bienvenida muestra la información importante para el trabajo diario.

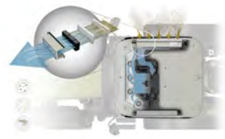

Nuevo techo de cabina.

Este nuevo techo plano completo de la cabina integrará el limpiaparabrisas del motor para mantener la mejor visibilidad, la categoría 4 y la nueva oferta de luces de trabajo LED. ¡Hay hasta 8 luces de trabajo LED disponibles para los días largos!

Cat. integrada 4.

El nuevo sistema de la Cat.4 está en esta nueva generación totalmente integrado en el techo para mayor confort y seguridad. Este Cat 4 se gestiona mediante un menú específico en el salpicadero.

Cabina de suelo plano.

Cabina de suelo plano ¡La cabina de suelo plano es la solución más cómoda del mercado! La mejor accesibilidad y un amplio espacio para mover las piernas sin limitaciones es ahora posible en el NEXOS.

Conectividad.

Con la predisposición de cámara y la función ISOBUS, el NEXOS ya está preparado para las nuevas tecnologías. Dispone de un soporte de terminales en el lado derecho para fijar las distintas palancas o terminales de las máquinas.

Versión de plataforma.

1. Activación 4 WD | 2. Memorias motor | 3. Elevador trasero mecánico | 4. Distribuidores mecánicos | 5. Palanca de cambios

Medidas.

	Unidad de medida	260-220 XL Cabina	240-220 XL Plataforma	260-220 L Cabina	240-220 L Plataforma	240-220 LD Plataforma	260-220 M Cabina	240-220 MD Plataforma	260-220 S Cabina
Altura – Desde el centro del eje trasero hasta debajo del punto mencionado									
Del centro del eje trasero hasta el punto más alto (volante) del tractor con la barra antivuelco plegada (11)	mm	-	905	-	905	905	-	905	-
Del centro del eje trasero a la parte superior de la barra antivuelco (posición desplegada) (12)	mm	-	2099	-	2099	2099	-	2099	-
Del centro del eje trasero a la parte superior de la cabina (8)	mm	1859	-	1859	-	-	1859	-	1859
Del centro del eje trasero a la parte superior del capó (9)	mm	880	880	880	880	880	880	880	880
Del centro del eje trasero a la superficie de los guardabarros (10)	mm	766	754	766	754	605	766	605	766
Altura – Altura total de la máquina, desde el suelo hasta debajo del punto de mención									
Distancia libre al suelo 2WD	mm	-	-	-	-	-	-	-	306-423
Distancia libre al suelo 4WD	mm	223-348	375	223-348	375	312	223-348	312	213-348
Longitud									
Distancia entre ejes versión 4WD	mm	2154	2154	2154	2154	2105	2178	2115	2178
Distancia entre ejes versión 2WD	mm	-	-	-	-	-	-	-	2178
Longitud total (con portapesas delantero, sin lastre delantero, con el extremo elevador trasero en posición horizontal) (10)	mm	4038	4038	4038	4038	3999	4038	3999	4038
Ancho									
Sensación de amplitud									
Anchura minima del arco de rueda interior (dentro de la cabina) (1)	mm	600	600	600	600	520	520	520	450
Protección del cultivo									
Anchura total del techo (2)	mm	1250	-	1250	-	-	1250	-	1050
Anchura de la cabina (3)	mm	1230	-	1230	-	-	1230	-	973
Anchura minima del guardabarros sin prolongación (4)	mm	1280	1280	1280	1280	1070	1200	1070	1000
Anchura del tractor en los guardabarros traseros con guardabarros opcionales 30 mm	mm	-	-	1310	-	-	1230	-	1030
Anchura del tractor en los guardabarros traseros con guardabarros opcionales 80 mm	mm	1360	-	1360	1360	1150	1280	1150	1080
Anchura del tractor en los guardabarros traseros con guardabarros opcionales 160 mm	mm	1440	1440	1440	1440	1230	-	1230	-
Anchura del tractor en los guardabarros traseros con guardabarros opcionales 300 mm	mm	1580	1580	-	-	-	-	-	-
Dimensiones de neumáticos									
Anchura mínima del arco interior de la rueda(5)	mm	674	660	674	660	660	594	580	524
Anchura exterior mínima (medida en los neumáticos traseros)(6)	mm	1685	1705	1364	1438	1555	1239	1326	1033
Anchura exterior máxima (medida en los neumáticos traseros) (7)	mm	2136	2135	2005	1949	1764	1735	1606	1635
Peso									
Peso en vacío 4WD	kg	3435	2975	3345	2885	2840	3285	2780	3200
Peso en vacío 2WD	kg	-	-	-	-	-	-	-	3050
Peso máx. admisible 4WD	kg	4800	4400	4800	4400	4200	4800	4200	4500
Peso máx. admisible 2WD	kg	-	-	-	-	-	-	-	4200

Características técnicas.

MOTOR	Unidad de medida	260	240	230	220
Fabricante		FPT	FPT	FPT	FPT
Número de cilindros		4	4	4	4
Cilindrada	cm^3	3600	3600	3600	3600
Potencia máxima (ECE R 120)	kW/CV	88/120	76/103	68/92	62/85
Par motor máximo (ECE R 120)	Nm	466	406	366	334
Régimen de revoluciones nominal	rpm	2300	2300	2300	2300
Régimen de revoluciones del motor a potencia máxima	rpm	2000	2000	2000	2000
Régimen de revoluciones del motor al que se obtiene el par máximo	rpm	1500	1500	1500	1500
Capacidad del depósito de combustible de serie	l	75	75	75	75
Capacidad del depósito con TDF delantera	l	75	75	75	75
Capacidad del depósito con un depósito adicional (opcional)	l	100	100	100	100
Capacidad del depósito Ad-blue	l	10	10	10	10
Intervalo de mantenimiento (aceite del motor)	h	600	600	600	600

TRANSMISIONES	260-220 XL	260-220 L	240-220 LD	260-220 M	240-220 MD	260-220 S
Transmisiones Trend			**Plataforma**			
Transmisión mecánica 12/12 con inversor mecánico	●	●	-	●	-	●
Transmisión mecánica 24/24 con inversor y distribuidor mecánico	○	○	●	○	●	○
Transmisión mecánica 24/24 con REVERSHIFT y distribuidor mecánico	-	○	-	○	-	-
Transmisión mecánica 24/12 con REVERSHIFT y TWINSHIFT	○	○	○	○	○	○
Transmisiones Confort			**Cabina**			
Transmisión mecánica 15/15 con inversor mecánico	○	○	-	○	-	○
Transmisión mecánica 30/30 con inversor y distribuidor mecánico	●	●	-	●	-	●
Transmisión mecánica 30/15 con REVERSHIFT y TWINSHIFT	○	○	-	○	-	○

EJE TRASERO	Unidad de medida	260-220 XL	260-220 L	240-220 LD	260-220 M	240-220 MD	260-220 S
Brida a brida	mm	1540	1242	1242	972	972	892

TDF TRASERA	260-220 XL	260-220 L	240-220 LD	260-220 M	240-220 MD	260-220 S
540/540E	○	○	●	○	●	○
540/1000	●	●	○	●	○	●

● Serie ○ Opcional - No disponible

CLAAS se esfuerza continuamente por adaptar sus productos a las necesidades de los profesionales. Nos reservamos el derecho a realizar modificaciones. Las descripciones e ilustraciones no son vinculantes. Puede incluir equipamientos opcionales. Este folleto ha sido impreso para su uso en todo el mundo. Para el equipamiento técnico de las máquinas, consulte la lista de precios disponible de su concesionario CLAAS. En algunas fotos se han retirado dispositivos de protección. Esto sirve para ilustrar mejor la función, pero no deben ser imitados de ninguna manera para evitar accidentes. Deben seguirse las instrucciones del manual de usuario. Toda la información técnica sobre los motores se refiere a la directiva europea para la regulación de las emisiones de escape. La norma Tier se menciona en este documento a título meramente informativo, con el fin de facilitar su comprensión, sin que ello suponga garantía alguna de homologación en las regiones en las que la normativa sobre emisiones de escape se base en la norma Tier.

HIDRÁULICA	Unidad de medida	260-220 XL	260-220 L	240-220 LD	260-220 M	240-220 MD	260-220 S
Circuito hidráulico de centro abierto 2 bombas, 60 l/min		●	●	●	●	●	●
Salida hidráulica al elevador trasero y distribuidores	l/min	60	60	60	60	60	60
Potencia total a regimen nominal del motor	l/min	60	60	60	60	60	60
Presión máx. de funcionamiento	bar	190	190	190	190	190	190
Número de distribuidores mecánico traseros (mín./máx.)		2/3	2/3	2/3	2/4	2/3	2/4
Duplicador hidráulico		-	-	-	○	-	○
Control de caudal 0-60 l para un distribuidor		-	-	-	○	-	○
Retorno libre de aceite		○	○	○	○	○	○
Fugas en el colector de aceite		●	●	●	●	●	●
Circuito hidráulico de centro abierto 3 bombas, 87 l/min		○	○	○	○	○	○
Salida hidráulica al elevador trasero	l/min	27	27	27	27	27	27
Salida hidráulica a dristribuidores	l/min	60	60	60	60	60	60
Potencia total al régimen nominal del motor	l/min	87	87	87	87	87	87
Presión máx. de funcionamiento	bar	190	190	190	190	190	190
Cabina: número de distribuidores mecánicos en la parte		3/4	3/4	2/3	3/4	-	3/4
Plataforma: número de distribuidores mecánicos en la parte trasera (mín./máx.)		2/3	2/3	2/3	-	2/3	-
Cabina: número de distribuidores electrohidráulicos traseros		4	4	-	4	-	4
Duplicador hidráulico		-	○	-	○	-	○
Control de caudal 0-60 l para un distribuidor		○	○	○	○	○	○
Retorno libre de aceite		●	●	●	●	●	●
Fugas en el colector de aceite		●	●	●	●	●	●

ELEVADOR DELANTERO Y TDF	Unidad de medida	260-220 XL	260-220 L	240-220 LD	260-220 M	240-220 MD	260-220 S
Elevador delantero							
Enganche delantero de doble efecto		●	●	●	●	●	●
Ganchos inferiores Cat II		●	●	●	●	●	●
Suspensión del elevador delantero		●	●	●	●	●	●
Capacidad de elevación máx. con enganche de bola	kg	2910	2910	2910	2910	2910	2910
TDF delantera							
TDF delantera 1000 RPM		○	○	○	○	○	○
TDF delantera 540 eco RPM		○	○	○	○	○	○

ELEVADOR TRASERO	Unidad de medida	260-220 XL	260-220 L	240-220 LD	260-220 M	240-220 MD	260-220 S
Plataforma: elevador trasero mecánico de 2,4 t		●	●	●	-	●	-
Cabina: elevador mecánico trasero de 3 t		●	●	-	●	-	●
Cabina: elevador trasero electrohidráulico de 3 t		○	○	-	○	-	○
Capacidad de elevación máx. con enganche de bola	kg	3110	3110	2490	3110	2490	3110
Potencia de elevación continua con enganche de bola	kg	3000	3000	2390	3000	2390	3000
Suspensión del elevador trasero		●	●	●	●	●	●

EJE DELANTERO	Unidad de medida	260-220 XL	260-220 L	240-220 LD	260-220 M	240-220 MD	260-220 S
Eje delantero con tracción a las 4 ruedas							
Eje delantero con suspensión PROACTIV		-	○	-	○	-	○
Radio de giro óptimo	m	3,45	3,54	3,41	4,0	3,34	3,65
Neumáticos		280/70R20	280/70R16	280/70R18	260/70R16	240/70R16	7.5R15
Ajuste de vía correspondiente	mm	1414	1371	1483	1111	1278	984
Eje delantero con 2 ruedas motrices							
Eje delantero estandar fijo 2WD – Anchura 893 - 1193 mm		-	-	-	-	-	○

● Serie ○ Opcional - No disponible

CLAAS Ibérica S.A
C. Zeus, 5, 28880 Meco,
Madrid, España
Tel: 09 18 30 79 50
www.claas.com